STAVEBNÍ PŘIPRAVENOST

Rychloběžná / rychlonavíjecí průmyslová vrata Rapid Roll 392

PŘÍLOHA Č.: ..... KE SMLOUVĚ Č.: ..... POZICE: ..... POČET KS: .....

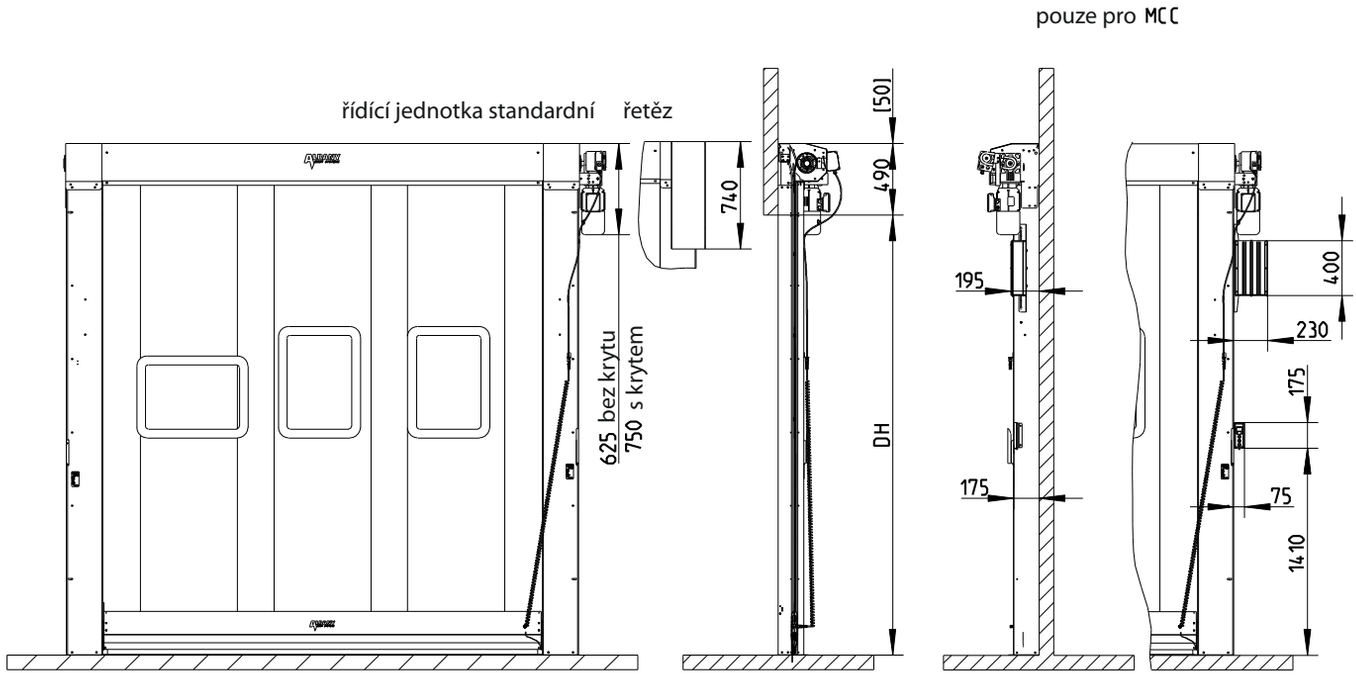

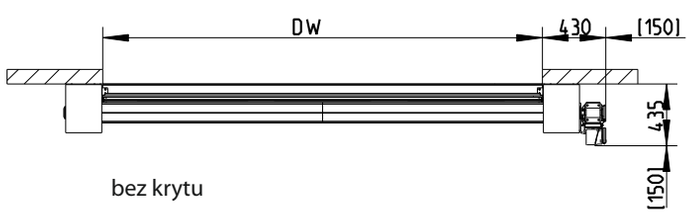

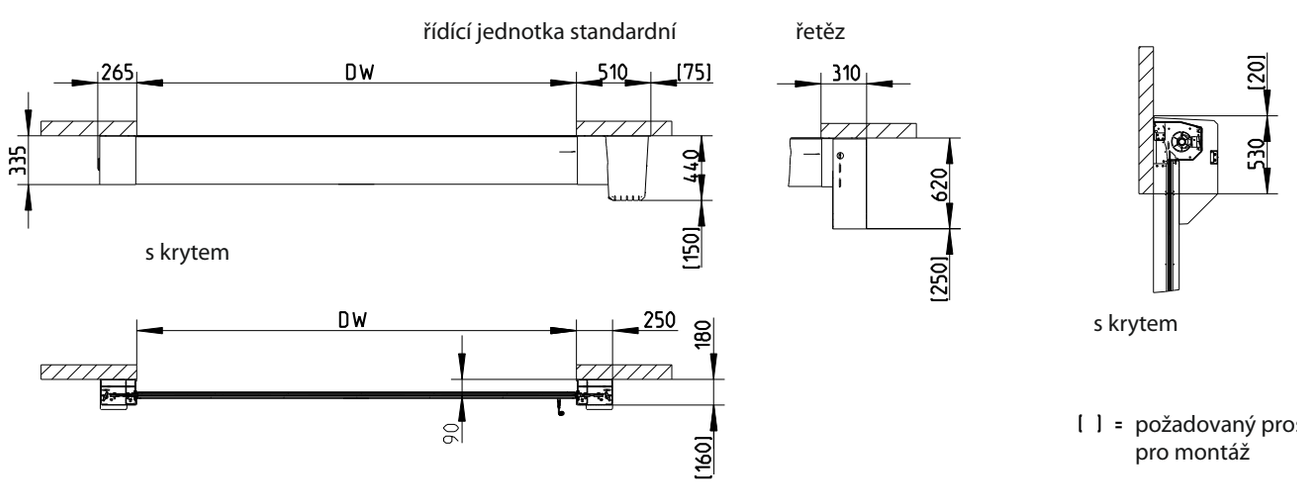

[ ] = požadovaný prostor pro montáž

DW = světlá šířka vrat

DH = světlá výška vrat

Řídící jednotka		MCC	ACS 50
Rychlost otevírání	max [m/s]	2.2	0.8
Rychlost zavírání	max [m/s]	0.9	0.8

Dostupné velikosti

DW min: 2000mm, DH min: 2000mm
DW max: 6000mm, DH max: 6000mm

Elektrika

Napájení elektrickým střídavým napětím 400V / 50Hz. Napájení musí být vyvedené samostatně kabelem CYKY 5C x 1,5 mm z rozvodné skříně na pravou nebo levou stranu, podle umístění ovládací skříně (t.j. do výšky 1500 mm od podlahy a do vzdálenosti 400 - 600 mm od hrany ostění otvoru).
Přívod musí být ukončený zásuvkou typ 115 (400V, 16A, 5P 6H). Jistič 3PH -16A (typ C).